SmartScope Duo 4K

Der SmartScope Duo 4K hat die äußere Erscheinung eines SmartView Duo, bietet dabei jedoch unabhängiges Wellenform-Monitoring. Sie haben die Wahl zwischen den Anzeigen Waveform, Vektorskop, RGB-Parade, YUV-Parade, Histogramm und Audiophasen-Pegel. Die beiden Monitore arbeiten unabhängig voneinander und können jede beliebige Kombination von Scopes oder Bildanzeigen darstellen.

829 €*

Anschlüsse

SDI-Videoeingänge
Schaltet automatisch zwischen SD, HD und 6G-SDI-Signalen um. Reclocked Durchschleif-Ausgang

SDI-Videoausgänge
1 x 10 Bit durchgeschleift SD/HD und 6G-SDI, umschaltbar

SDI-Audioeingänge
16 Kanäle eingebettet in SD, HD und UHD

SDI-Audioausgänge
16 Kanäle eingebettet in SD, HD und UHD

Mehrfachraten-Unterstützung
Standard Definition SDI, High Definition SDI und 3G-SDI

Tally
9-poliger SUB-D Stecker

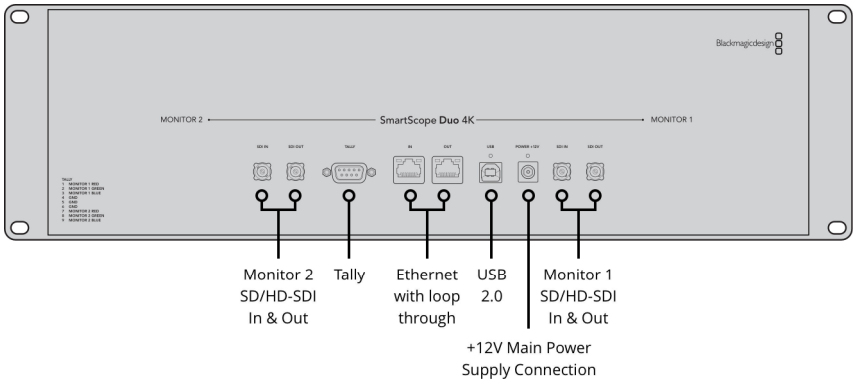

Normen

Unterstützte SD-Formate
525i/29,97 NTSC, 625i/25 PAL

Unterstützte HD-Formate
720p/50; 59,94; 60
1080p/23,98; 24; 25; 29,97; 30; 50; 59,94, 60
1080PsF/23,98; 24; 25; 29,97; 30
1080i/50, 59,94; 60

Unterstützte 2K-Formate
2K DCI 23,98p; 2K DCI 24p; 2K DCI 25p
2K DCI 23,98/PsF; 2K DCI 24/PsF; 2K DCI 25/PsF

Unterstützte Ultra-HD-Formate
2160p/23,98; 24; 25; 29,97; 30

SDI-Kompatibilität
SMPTE 259M, SMPTE 292M, SMPTE 296M, SMPTE 372M, SMPTE 424M Level B und SMPTE 425M

Audio-Frequenzbereich
Fernseh-Abtastfrequenz von 48 kHz

Video-Abtastfrequenz
4:2:2 und 4:4:4

Farbgenauigkeit
8-Bit

Farbraum
YUV und RGB

Computer-Interface
USB 2.0 für Software-Updates und Ethernet für Konfiguration

Farbraumkonvertierung
Erfolgt Hardware-basiert in Echtzeit

Scopes

Luminanzwellenform, Vektorskop, RGB-Parade, YUV-Parade, Histogramm, Audiophasen und -pegel

Software

Im Lieferumfang enthaltene Software
Konfigurations-Dienstprogramm für MAC und Windows

Interne Software-Aktualisierung
Über die im Lieferumfang enthaltene Firmware-Aktualisierungssoftware

Physische Installation
3HE

Betriebssysteme

Mac 10.12 Sierra,
Mac 10.13 High Sierra oder höher

Windows 8.1 oder Windows 10

Strombedarf

Stromversorgung
12V-Universal-Netzteil mit Steckeradaptern passend für alle Länder inbegriffen

Stromabnahme
< 20 Watt

Betriebsspannungsbereich
12–15V

Physische Spezifikationen

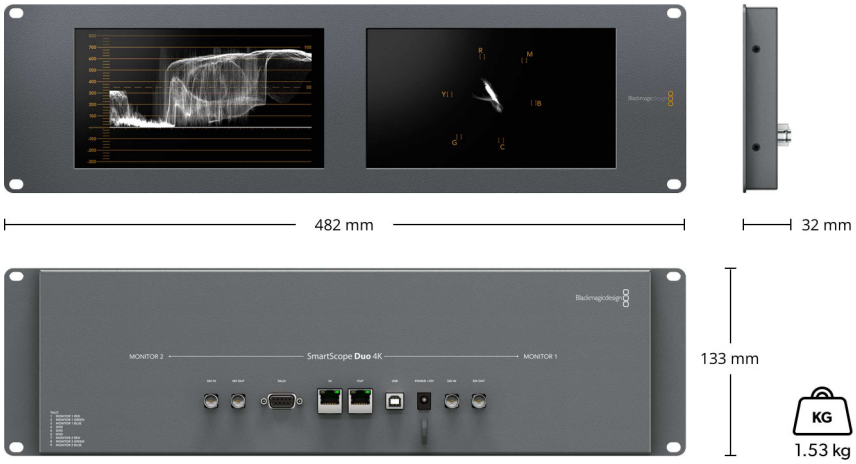

Umgebungs-bedingungen

Betriebstemperatur
0–40 °C

Lagerungstemperatur
-20–45 °C

Relative Luftfeuchtigkeit
0–90 % (nicht kondensierend)

Im Lieferumfang enthalten

SmartScope Duo 4K
Netzteil
SD-Karte mit Software und Bedienungsanleitung

Garantie

12 Monate eingeschränkte Herstellergarantie

Für alle Elemente auf dieser Website gilt das Copyright von Blackmagic Design Pty. Ltd. 2018;
Alle Rechte vorbehalten. Alle Handelsmarken sind Eigentum ihrer jeweiligen rechtmäßigen Besitzer.
*Unverbindliche Preisempfehlung inkl. MwSt. zuzüglich Versand- und Zustellungskosten.
Diese Website gebraucht Remarketing-Dienste, um vormalige Besucher unserer Website auch auf Fremdanbieter-Websites zu bewerben. Sie können sich jederzeit abmelden, indem Sie Ihre Cookie-Einstellungen ändern. Datenschutzerklärung

Zugelassene Blackmagic Design Reseller